ОСД 5188 Регулятор

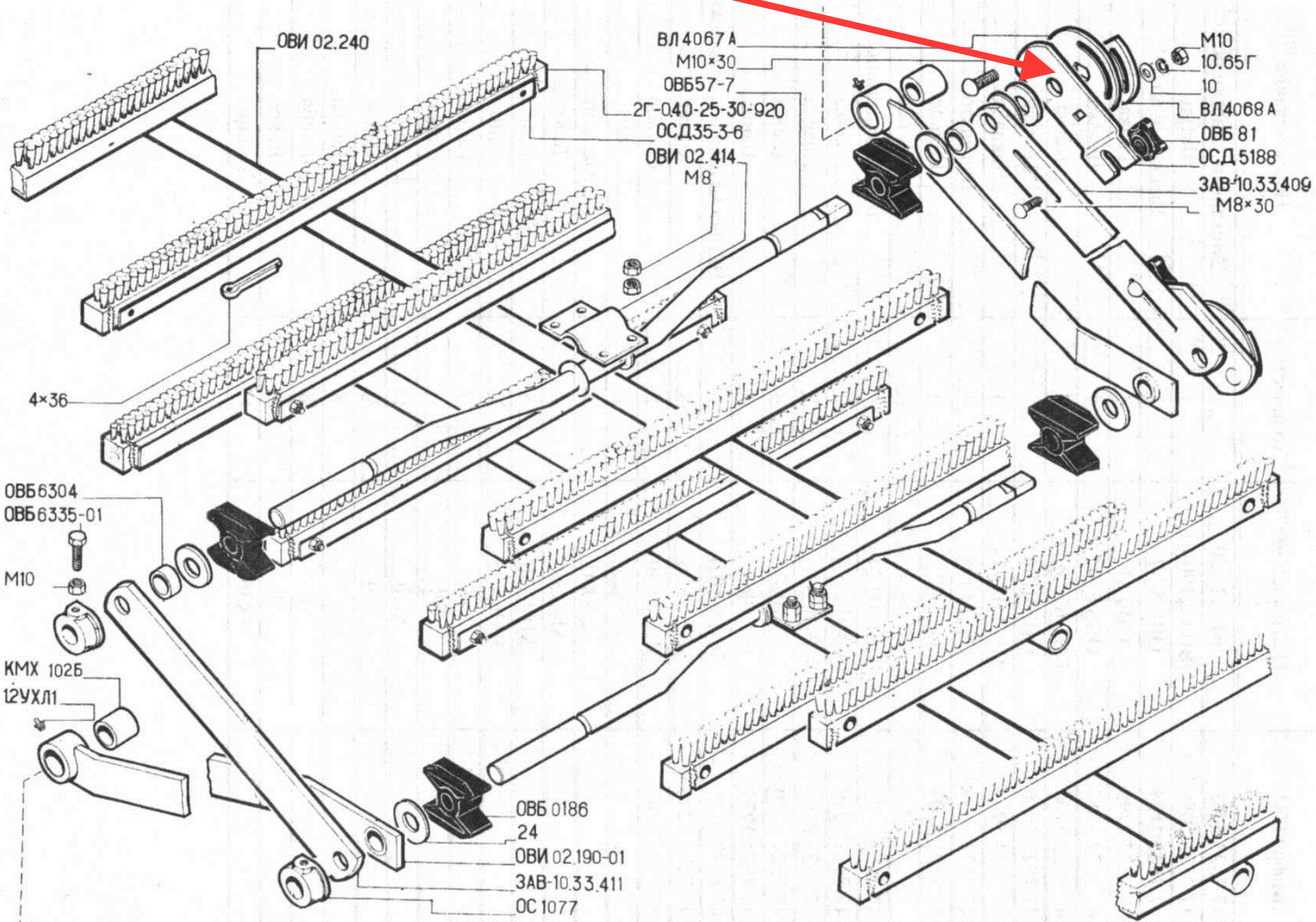

Рис. 13. Механизм очистки решет ОВИ 02.150.