ОВИ 06.104 Полумуфта подвижная

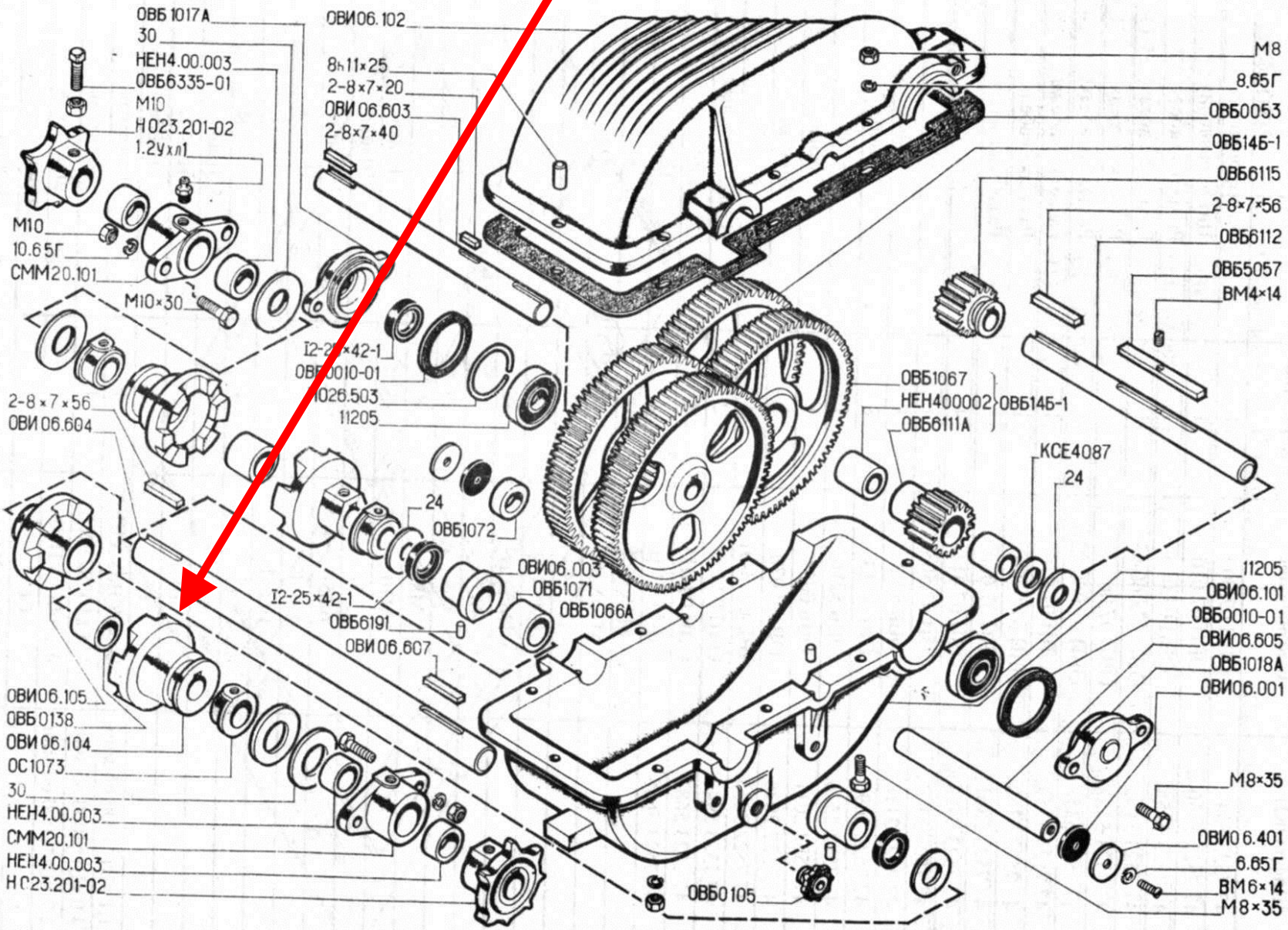

Рис. 29. Редуктор ОВИ 06.100.